Korean

Contact Us
Web www.tiltpro.co.kr
Email info@tiltpro.co.kr
Tel 1544-7705
Fax 031-723-0139

The Power That Moves Professional

TILTPRO

고객의 삶과 현장을 제작합니다
프로를 움직이는 힘,
TILTPRO

TILTPRO CATALOG INDEX

회사소개

p3 회사 개요

p4 실적 및 연혁

p6 주요 사업

p8 CEO 인사말

제품소개

p10 회전링크 & 전용그랩

p18 틸트링크

p22 틸트로테이터

고객지원

p24 고객지원 서비스

p26 구매 및 A/S 문의

프로를 움직이는 힘, 틸트프로

고객의 삶과 현장을 제작합니다

"틸트프로의 무엇이 시장과 업계를 자극했을까?"

내구성이 뛰어난 제품과 세련된 디자인 같은 품질적 요소는 분명 주요 요인이지만 우리는 보다 근본적인 의문을 가지게 되었습니다. 이 질문에 답하기 위해 고객의 목소리에 귀를 기울였고, 그 답을 통해 틸트프로가 나아갈 미래에 대한 힌트를 찾아냈습니다.

틸트프로는 고객의 작업환경 개선을 위한 혁신을 거듭하며, 고객에게 지금까지 시장에서 제공하지 못한 새로운 경험을 제공함으로써 성장을 이뤄왔습니다.

틸트프로가 하는 모든 일은 제품과 서비스 혁신을 통해 고객 경험의 질을 높이고, 고객의 전문성을 강화하며 전문가로서의 품격을 높이는 것을 목표로 합니다. 우리는 고객의 관점에서 틸트프로가 해야 할 일을 이해하고 이를 존중하며 수행할 수 있는 능력을 갖추어 나가고자 합니다.

The Power That Moves Professional

Achievements & History

2014~2017

01. 수출 200만불 달성
08. TILTPRO 브랜드 런칭,
국내 최초 Tilt Coupler 전 기종 개발

2018

2014.04. Demolition Attachments 유럽&미국 수출
2015.07. Rail Cutter 개발 및 유럽 수출
2017.08. 국내 최초 Double Motor Compactor
개발 및 유럽 수출

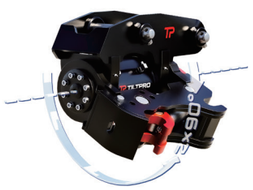

2021

03. Rotating Coupler 개발
07. 법인 설립
09. 통신판매업 등록
10. 실린더 없는 Tiltrotator 개발
11. 제11회 한국국제건설기계전 참가
12. Rotating Coupler 유럽 수출계약 체결

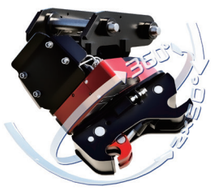

틸트프로는 지금도 성장하고 있습니다

1,887%
설립 후 3년간 성장률

1위
브랜드 선호도(2023)

4,000↑
연간 제품 생산량

2022

03. Rotating Coupler 특허 등록 (건설장비의 부착장치용 회전장치)
04. 충북 음성 제2공장 증설
05 통합콜센터 개설 및 운영 시작
06. 연구개발전담부서 인정
09. Rotating Coupler 전용 Grab 개발, 벤처인증기업 선정
12. 유럽 수출용 CW 타입 Rotating Coupler 개발

2023

04. 충북 음성 제2공장 확장
11. 건설기계산업발전유공자 산업부장관표창,
경기 화성 기업부설 연구소 설립
12. 경기 수출프론티어기업 인증, 수출의 탑 백만불 선정

표 창 장

수출프론티어기업 인증서

2024

04. 프랑스 INTERMAT 2024 PARIS 참가
05. 일본 CSPI-EXPO 2024 참가
06. 미니급 Rotating Coupler R6 개발
10. 제12회 한국국제건설기계전 참가

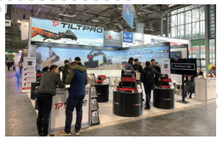

KEY BUSINESSES

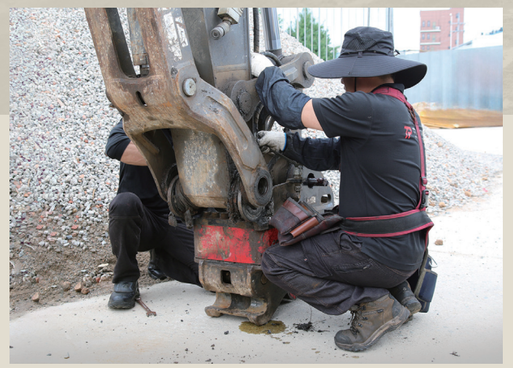

| 국내시장 |

틸트프로의 품질은 판매 이후의 모든 고객 서비스까지를 의미합니다

고객의 전문성을 극대화하는 것은 제품의 품질에만 국한되지 않습니다. 시간을 생명으로 하는 우리 고객의 특성상 빠르고 정확한 서비스는 필수입니다. 틸트프로는 전문 서비스팀을 구축하여 통합콜센터와 전국 25개 대리점을 운영하며 최상의 서비스를 제공하고 있습니다.

| 해외수출 |

이제 틸트프로는 전 세계의 모든 현장을 향합니다

틸트프로는 해외 시장을 적극적으로 발굴하고 있습니다. 이를 통해 세계 각지의 현장에서 들려오는 고객의 목소리를 제품과 서비스에 반영하여 더욱 신뢰받는 기업으로 성장하기 위해 노력하고 있습니다.

| R&D와 생산 |

고객의 목소리를 담아 개발부터 생산까지 틸트프로가 직접 합니다

틸트프로 제품의 강한 내구성은 고객 입장에서 보고 들으려는 노력에서 비롯되었습니다. 틸트프로의 자체 기업 부설 연구소는 지금도 고객을 위한 더 나은 제품을 개발하기 위해 연구하고 있습니다. 충청북도 음성에 위치한 전용 생산 시설에서는 제조 전문가들이 최고의 품질을 위해 노력하고 있습니다.

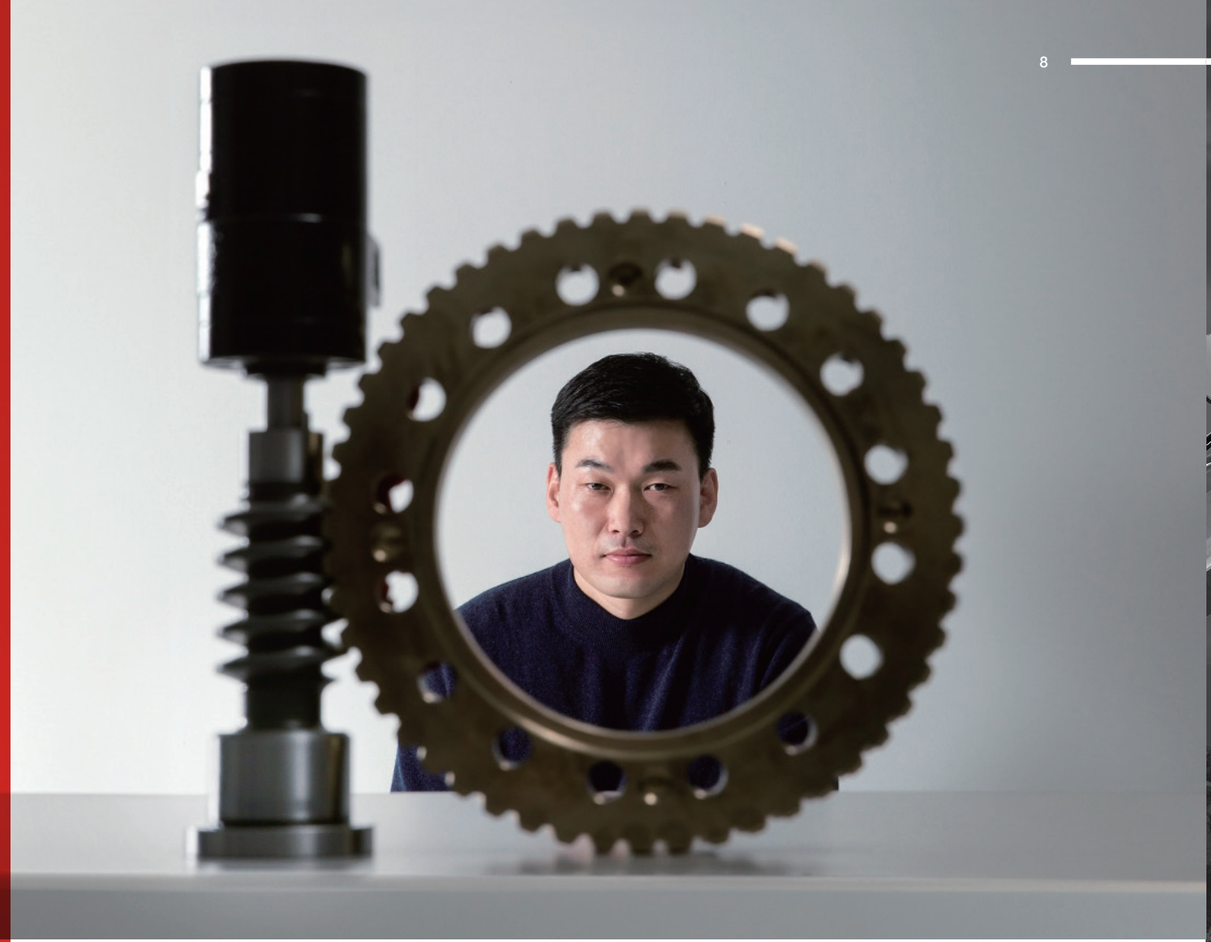

CEO MESSAGE

안녕하십니까,
틸트프로를 믿고 함께해 주시는 고객 여러분과 파트너 여러분께 진심으로 감사의 말씀을 드립니다.

틸트프로는 창립 이래로 고객의 가치를 최우선으로 생각하며,
끊임없는 혁신을 통해 미래를 선도하는 기술을 개발해왔습니다.
우리는 고객의 요구를 정확히 이해하고, 이를 충족시키기 위해 최선을 다하고 있습니다.

고객 가치는 저희의 모든 활동의 중심에 있습니다. 우리는 고객의 기대를 뛰어넘는 제품과 서비스를 제공하기 위해 매일 노력하고 있습니다. 고객의 피드백을 경청하고, 이를 바탕으로 지속적인 개선과 혁신을 이루어 나가고 있습니다. 고객의 성공이 곧 우리의 성공이라는 신념으로, 우리는 고객과 함께 성장해 나가고자 합니다.

틸트프로는 앞으로도 지속적인 혁신 기술을 통해 새로운 시장을 개척하고,
더 나은 현장과 안전을 만들어 나가는 데 기여하고자 합니다.
여러분의 지속적인 관심과 성원을 부탁드리며, 저희와 함께 더 나은 미래를 만들어 나가기를 기대합니다.

감사합니다.

민 병 규

대표이사, 틸트프로

PRODUCT PHILOSOPHY

극대화된 내구성

-

틸트프로의 제품은
현장에서 고객의
프로페셔널한 작업과
신뢰를 위해 만들어졌습니다.
제품의 내구성은 곧 현장에서의
신뢰를 의미합니다.

지속적인 관리

-

틸트프로를 믿고
구매해 주시는 고객을 위해,
오래 사용하는 만큼
오랜 기간 동안 관리 서비스를
제공합니다.
시간이 생명인 고객을 위한
빠르고 정확한 서비스를
약속합니다.

최고의 품질

-

틸트프로는 고객의 기대를 넘어서는
최고의 품질을 제공합니다.
세심한 설계와 철저한 품질 관리를
통해 모든 제품이 완벽한 성능을
발휘하도록 제작되었습니다.
틸트프로의 제품은
어떤 상황에서도 고객에게
안정적이고 일관된
품질을 보장합니다.

ROTATING COUPLER

더 작게, 그러나 더 강하게
360° 무한회전 로테이팅 커플러

TILTPRO Corp.

완벽한 밸런스

밸런스에 영향을 주지 않는
최소 무게와 콤팩트한 구조

[최소 무게]
카운터웨이트가 필요 없는
가벼운 무게로 작업 효율성 극대화

[콤팩트한 구조]
옵셋 높이 최소화로 굴착력 극대화

유격 걱정 종결

유격 발생률 0.5% 미만
유격 조절 장치가 필요 없는
유격 방지 구조

[센터링 지지형 구조]

- 국내 최초 센터베어링 - 웜휠 - 로터리조인트 3중 구조 단독 특허 보유
- 콤팩트한 구조 대비 베어링 면적을 최대화 하여 부하 분산에 최적화
- 로터리조인트 상하부 고정블록으로 유압 피팅 풀림 방지

[디테일한 내구성]

- 용접에 특화된 구조용 특수강 사용, 용접부위 크랙 발생률 저하
- 그리스 주입을 통해 변질된 그리스를 자동 배출하여 최적의 장비 상태 유지

극강의 효율

[100% 성능 발휘]

- 로터리조인트 유로를 극대화하여 유량 손실 최소화
- 브레이커 등 고유량 어태치먼트 성능 100% 활용 가능

[부드럽고 세밀한 조작]

- 최적의 기어비로 강력하고 부드러운 회전
- 세밀한 회전 조정으로 조작 피로도 최소화

R-SERIES

회전링크

항목	Unit	R6	R7	R8	R10
버킷최대폭	mm	1000	1200	1300	1700
중량	kg	88	167	230	438
정격유압	bar	175	175	175	175
정격유량	lpm	20	60	60	60
회전출력토크	Nm	1.3	4.4	5.1	8.2
핀경	mm	Ø38	Ø45	Ø50	Ø65
전폭(W)	mm	299	374	421	485
장착폭(W1)	mm	142	167	180	277
장착폭(W2)	mm	137	153	176	257
외폭(W3)	mm	176	217	252	348
핀간거리(A)	mm	220	290	300	420
옵셋높이(H)	mm	304	356	381	445
장착거리(C-C")	mm	183~233	242~301	287~321	367~411

※ 안마 기준 ※ 코벨코 기준

2.5~3.9ton
R6

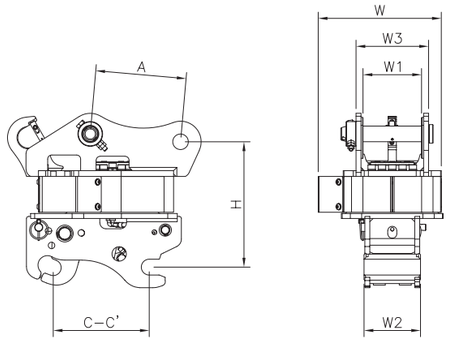

4~6.9ton
R7

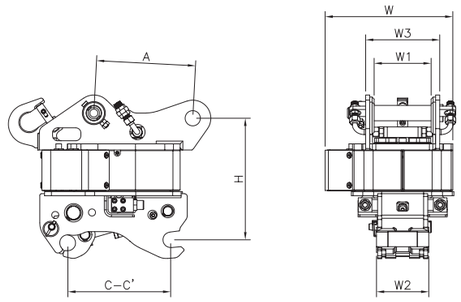

7~9.9ton
R8

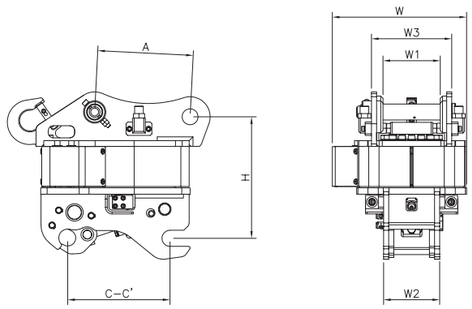

10~19ton
R10

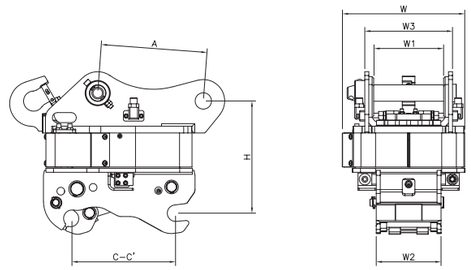

RX-SERIES

항목	Unit	RX7	RX10
버킷최대폭	mm	1200	1700
중량	kg	172	443
정격유압	bar	175	175
정격유량	lpm	60	60
회전출력토크	Nm	4.4	8.2
핀경	mm	Ø45	Ø65
전폭(W)	mm	374	485
장착폭(W1)	mm	167	277
장착폭(W2)	mm	153	257
외폭(W3)	mm	217	348
핀간거리(A)	mm	290	420
옵셋높이(H)	mm	361	445
장착거리(C-C")	mm	242~301	367~411

4~6.9ton
RX7

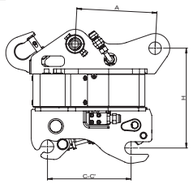

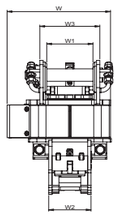

10~19ton
RX10

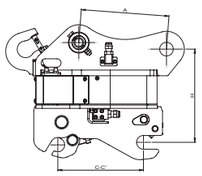

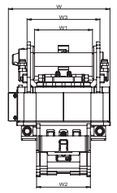

회전링크

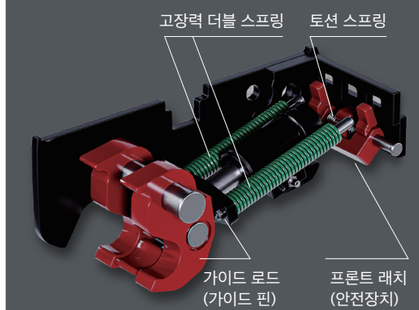

안전핀 그 이상의 안전, 이중 잠금 솔루션

1중_ 유압 실린더를 보조하는 더블 스프링의 강력한 힘으로, 실린더 작동 불능 시에도 버켓 이탈을 완벽히 방지

2중_ 실린더와 동시에 작동하는 프론트 래치가 버켓의 전면 핀을 자동으로 고정하여, 실수로 후면 핀이 체결되지 않더라도 버켓 탈락 현상을 방지

손쉬운 유지보수_ 단순하고 효율적인 구조로 경제적이며 손쉬운 유지보수 실현

MCR

Multiload Center Ring

회전할 때 발생하는 Axial과 Radial, 두 가지 하중과 외부 충격을 효과적으로 분산하여 상하 및 좌우 유격을 최소화 하는 핵심 솔루션

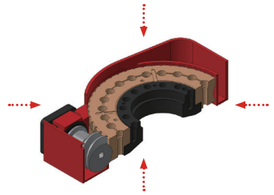

IMB

Integrated Modular Block

복잡한 유압호스와 아답터 연결구성을 블록화하여 구조를 단순화하고, 연결부를 최소화함으로써 누유와 풀림 문제를 근본적으로 해결하는 통합 솔루션

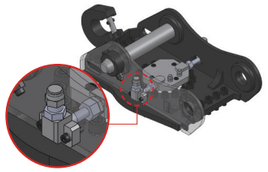

AFD

Anti-Friction Slide Disc

Multiload Center Ring과 상호보완하여 부드러운 회전을 구현하고, 하중을 분산하여 마찰과 유격을 최소화하는 특수소재 및 가공 기술이 적용된 보호 솔루션

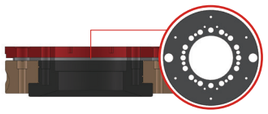

ERS

Emergency Release System

체크밸브 및 유압 회로 이상으로 실린더 동작 불량 시에도 작업자가 자가 조치로 유압을 배출하여 임시 복구할 수 있는 응급 솔루션

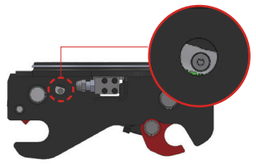

G-SERIES THUMB GRAB

R-SERIES와 가장 완벽하게 호환되는 전용 그랩

G7

G10

항목	Unit	G7
적용장비	ton	4~6.9
사용압력	bar	210
중량	kg	89
전장	mm	1137
전고	mm	407
회전반경	mm	1173
장착폭	mm	219
외폭	mm	348

항목	Unit	G10
적용장비	ton	10~19
사용압력	bar	210
중량	kg	207
전장	mm	1532
전고	mm	542
회전반경	mm	1576
장착폭	mm	352
외폭	mm	477

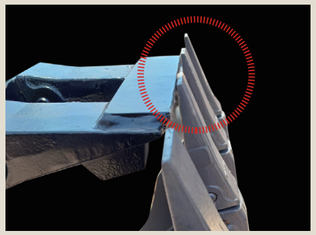

본버켓 투스 끝과 완벽 호환

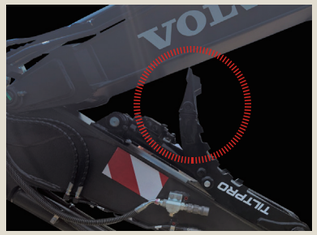

붐대 간섭 최소화

링크 간섭 최소화

어떠한 어태치와도 완벽 호환, 어떠한 작업에서도 최적의 성능을 발휘합니다

그레이딩빔

돌집게

지게발

콤팩터

틸트버켓

스위퍼

법면

관로

되메우기

평탄화

TILT COUPLER

전문가에 의한,
전문가를 위한,
전문적인 기능
좌우 최대 180°의 틸팅 각도

TILTPRO Corp.

틸트액츄에이터

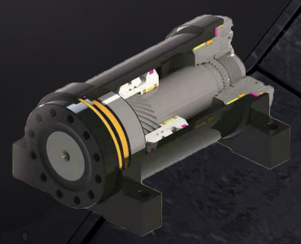

2중 헬리컬기어가 맞물리는
최적의 구동장치

[내구성 극대화]

외부 충격에 강한 헬리컬기어의 특성을
극대화하여 내구성 증대

[세밀한 기어비]

부드러운 틸팅과 강한 홀딩토크로
세밀한 조작

작업 간섭 제로

일반 링크와 유사한 전폭

[최소 전폭]

- 협소한 공간에서 빛을 발휘하는
  틸트링크의 성능 극대화
- 작업 간섭 최소화로 제품
  파손 위험 저하

[NO 실린더]

- 실린더 간섭을 고려할 필요 없는
  기어형 틸트링크

틸트만이 가능한 작업

작업 대상의 기울기 커버

장비(지면)의 기울기 커버

버켓 모서리 각 활용

T-SERIES

틸트링크

항목	Unit	T6	T7	T8	T9
용량	cm^3	520	1050	1450	1920
버킷최대폭	mm	1200	1400	1500	1700
중량	kg	80	130	220	320
틸트각도	degree	180°	180°	180°	134°
정격유량	lpm	3-6	6-12	12-20	24-28
정격유압	bar	210	210	210	210
출력토크	Nm	2800	4700	7300	10500
홀딩토크	Nm	6800	12000	18000	26000
연결포트규격	BSPP	1/4"	1/4"	1/4"	1/4"
핀경	mm	Ø38	Ø45	Ø50	Ø65
전폭(W)	mm	245	280	342	433
장착폭(W1)	mm	142	167	202	277
장착폭(W2)	mm	137	147	176	257
외폭(W3)	mm	190	217	265	340
핀간거리(A)	mm	220	290	310	395
옵셋높이(H)	mm	360	407	432	510
장착거리(C-C")	mm	178~245	250~303	270~310	386~438

※ 얀마 기준 ※ 얀마, 히타치, 코벨코 기준

2.5~3.9ton
T6

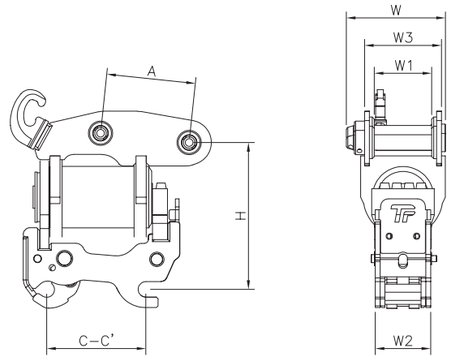

4~6.9ton
T7

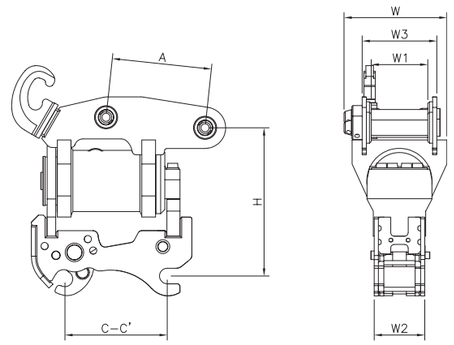

7~9.9ton
T8

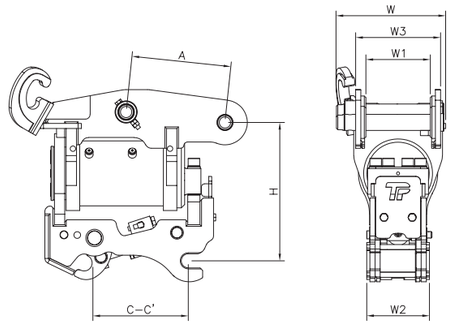

10~19ton
T9

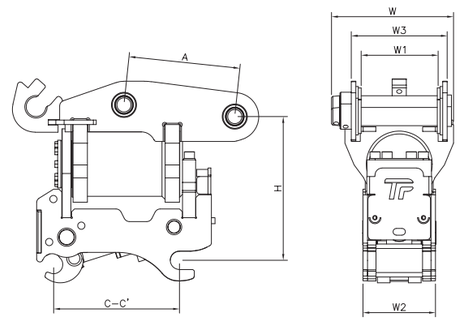

TILT ROTATOR

회전과 틸팅을 한번에
간편한 업그레이드와 유지보수 실현

TILTPRO Corp.

전기제어 없는 단순 유압 방식

장비의 브레이커 라인과 회전 라인의 유압을 그대로

[장비 업그레이드]

틸트프로 회전링크와 틸트액츄에이터의 결합 형태로 기존 회전링크 유저도 업그레이드 가능

[간편함]

- 조이스틱 교체 없이 기본 레버를 통한 사용 가능
- 장비 교체나 별도 전기장치 설치가 필요 없어 설치 시간 감소
- 전기 시스템 문제나 오일 누유로 인한 고장 발생률 감소
- 고장 시에도 신속한 수리 가능

최적의 밸런스

장비에 직접 체결하는 방식으로 어태치먼트 전체의 무게와 높이, 전폭을 최소화

[기어형 틸팅 방식]

실린더 간섭을 고려할 필요 없는 헬리컬기어 기술로 좌우 최대 100°의 틸팅 각도

[틸트로테이터 전용 액츄에이터]

더 가벼워진 무게, 더 낮아진 높이 구현

항목	Unit	TXR20
적용장비	ton	10~19
용량	cm^3	1950
버킷최대폭	mm	1700
중량	kg	623
틸트각도	degree	100°
정격유량(회전)	lpm	60
정격유압(회전)	bar	175
정격유량(틸트)	lpm	24-28
정격유압(틸트)	bar	210
출력토크	Nm	15000
홀딩토크	Nm	38000
연결포트규격	BSPP	1/4"
핀경	mm	Ø65
전폭(W)	mm	484
장착폭(W1)	mm	276
장착폭(W2)	mm	257
외폭(W3)	mm	348
핀간거리(A)	mm	420
옵셋높이(H)	mm	648
장착거리(C-C")	mm	356~409

T-PACKAGE CARE SERVICE

틸트프로의 **품질**이란,
제품은 물론 **고객서비스**의 모든 것을 의미합니다

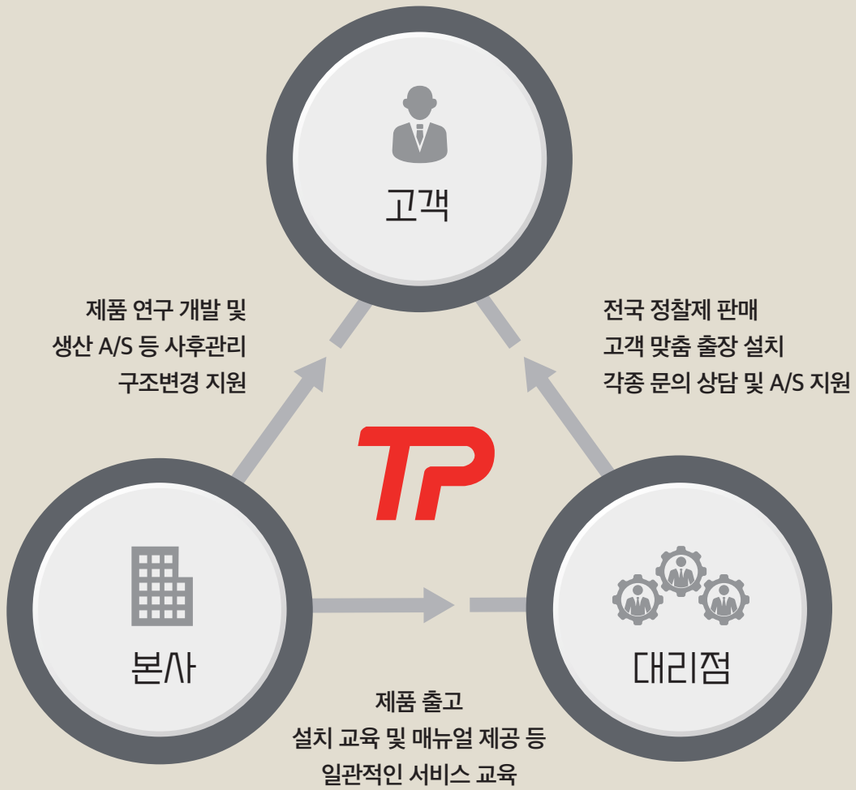

Contact

동탄 사무소

사업부_ 영업본부, 경영지원본부, 기업부설연구소
주소_ 경기도 화성시 동탄첨단산업1로 27,
B동 551, 547호

화성 공장

사업부_ 고객지원본부
주소_ 경기도 화성시 정남면 발산5길 48

음성 공장

사업부_ 제조본부
주소_ 충청북도 음성군 금왕읍 진성로 1397-13

전국 25개 대리점

통합콜센터

T-PACKAGE NETWORK

통합콜센터와 전국 25개의 대리점 등
전국 네트워크망을 보유하고 있어
전국 어디서든 수준 높은 서비스를 받으실 수 있습니다.

구매 과정

제품 상담

가까운 대리점 또는 통합콜센터를
통한 제품 상담 및 구매 결정

장착 일정 조율

설치 대리점과 장착 일정 조율 및
제품 출고 진행

제품 장착

대리점 출장 설치 및
제품 사용법 안내

계약서 작성 및 결제

제품 구매 계약서 작성(구조변경
신청 정보 포함) 및 결제 진행

구조 변경

틸트프로 구조 변경 서류 확인 후,
검사 진행

A/S 과정

01 | A/S 접수

설치 대리점 또는
통합콜센터를 통한 A/S 접수

02 | 사전 상담

A/S 필요 항목, 출장 또는
입고 수리 여부 사전 안내

03 | A/S 진행

현장 출장 또는 공장 입고,
A/S 필요 항목 상세 안내 후
A/S 진행

04 | 출고 및 설치

※ 공장 입고 수리 시에 해당

구매 및 A/S 문의

통합콜센터
1544-7705
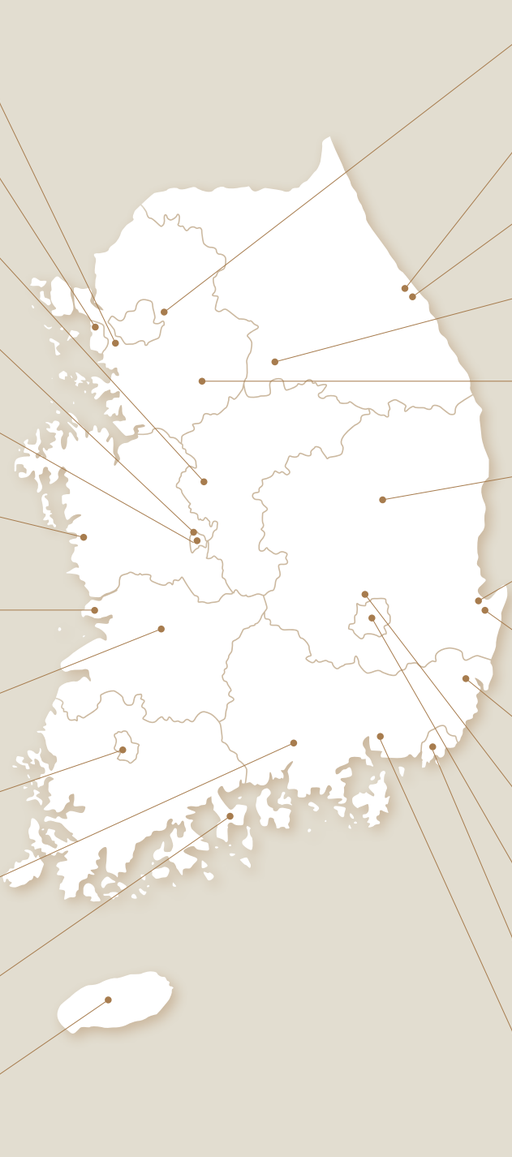
전국 대리점 정보